GROVE	HYDRO-LAMELLENBREMSE HYDR.-MULTIPLE-DISK BRAKE	BILDTAFEL PICTORIAL DISPLAY			GMK 5250 BE 600 G 390
		08.13	2315068-ETL F	1/1	

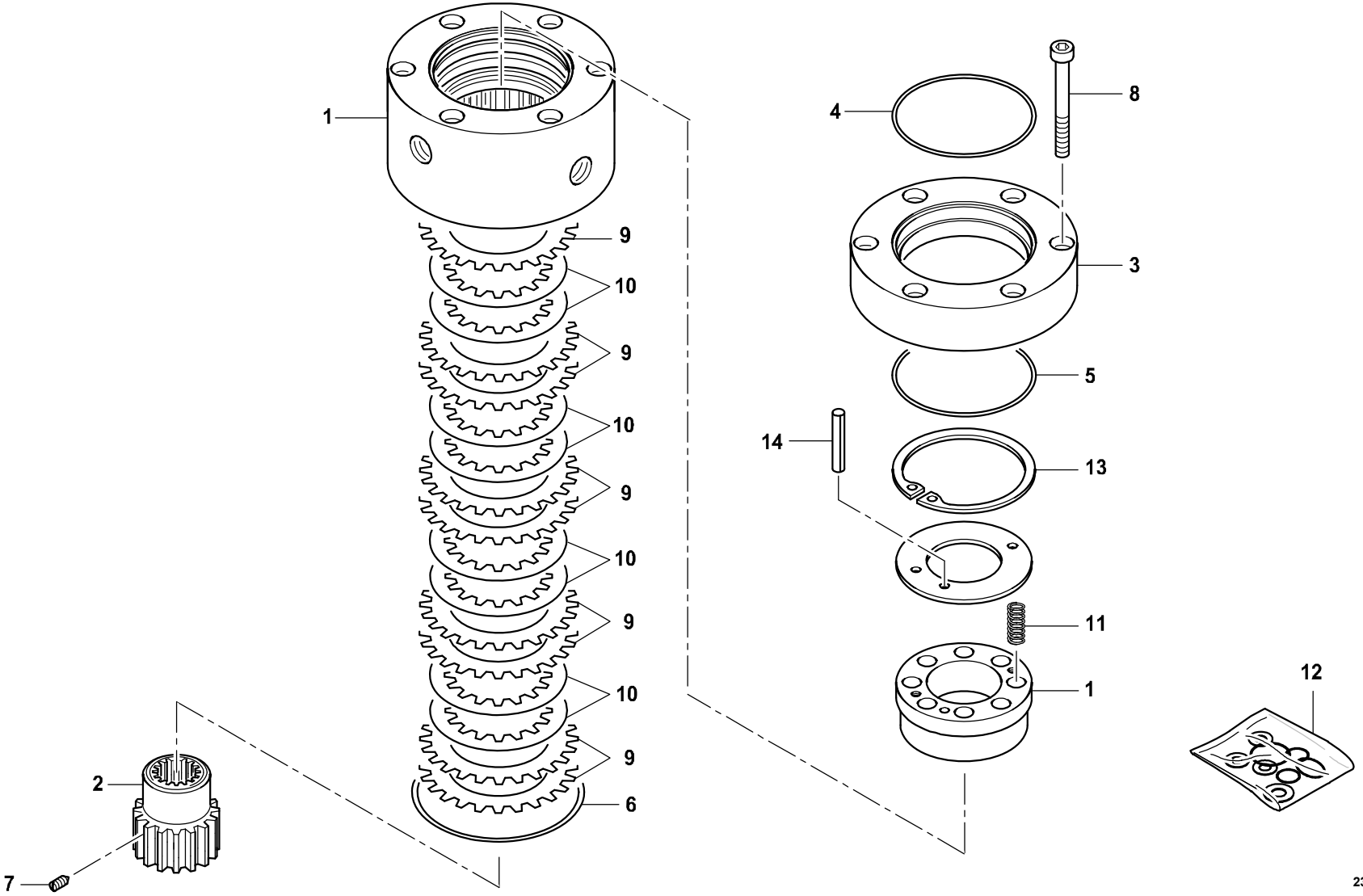

2315068-F-BL01-0813-0000